Arduino Nano

自動リセット機能搭載。USB インタフェース（ミニ B コネクタ）を装備。表面実装された ATmega168 使用のものと ATmega328 使用のものがある。ブレッドボードに接続することができる。Arduino Nano v1 及び v2 では三層構造の基板が使用されていたが v3 では両面基板になったことでパターンを追えるようになった。v3 から ATmega328 に変更された。米国 Gravitech 社が、Arduino の名称使用の許諾を得て製造。

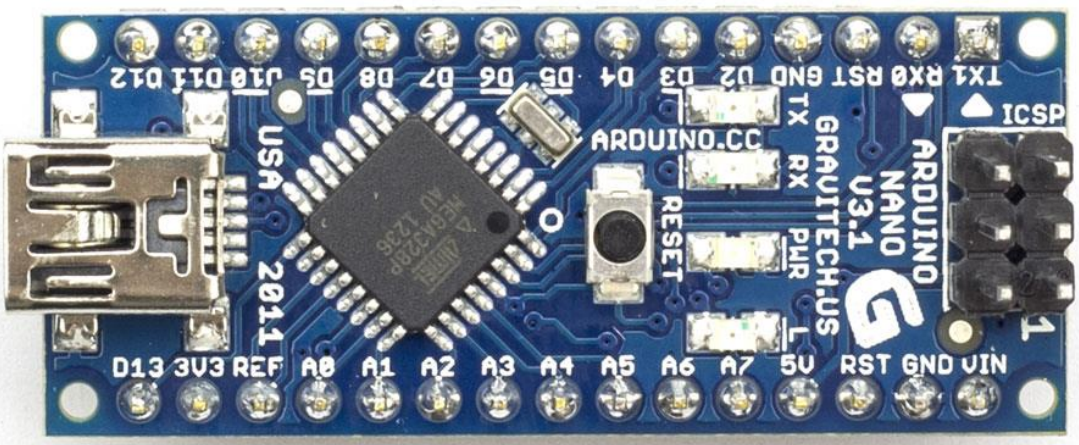

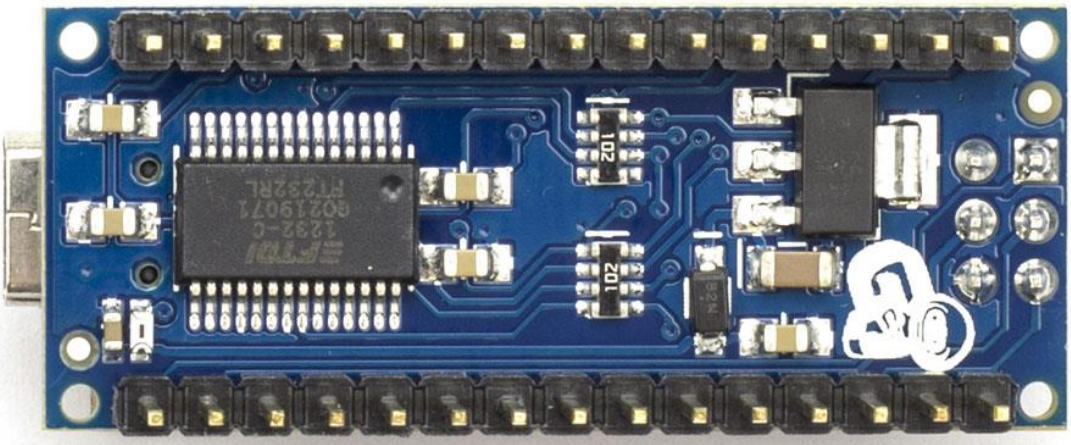

主な仕様
・搭載マイコン：ATMEGA328P－AU
・マイコン動作電圧：5V
・ボード入力電圧：7－12V
・デジタル I／O ピン：ｘ　14
・PWM 出力可能ピン：ｘ　6
・アナログ入力ピン：ｘ　8
・フラッシュメモリ：32KB
・SRAM：2KB
・EEPROM：1KB
・クロック周波数：16MHz
・USB 端子：ミニ B メス
参考文献
Arduino
https://www.arduino.cc/en/Main/ArduinoBoardNano
https://ja.wikipedia.org/wiki/Arduino
http://akizukidenshi.com/catalog/g/gM-09059/
ピン配置図

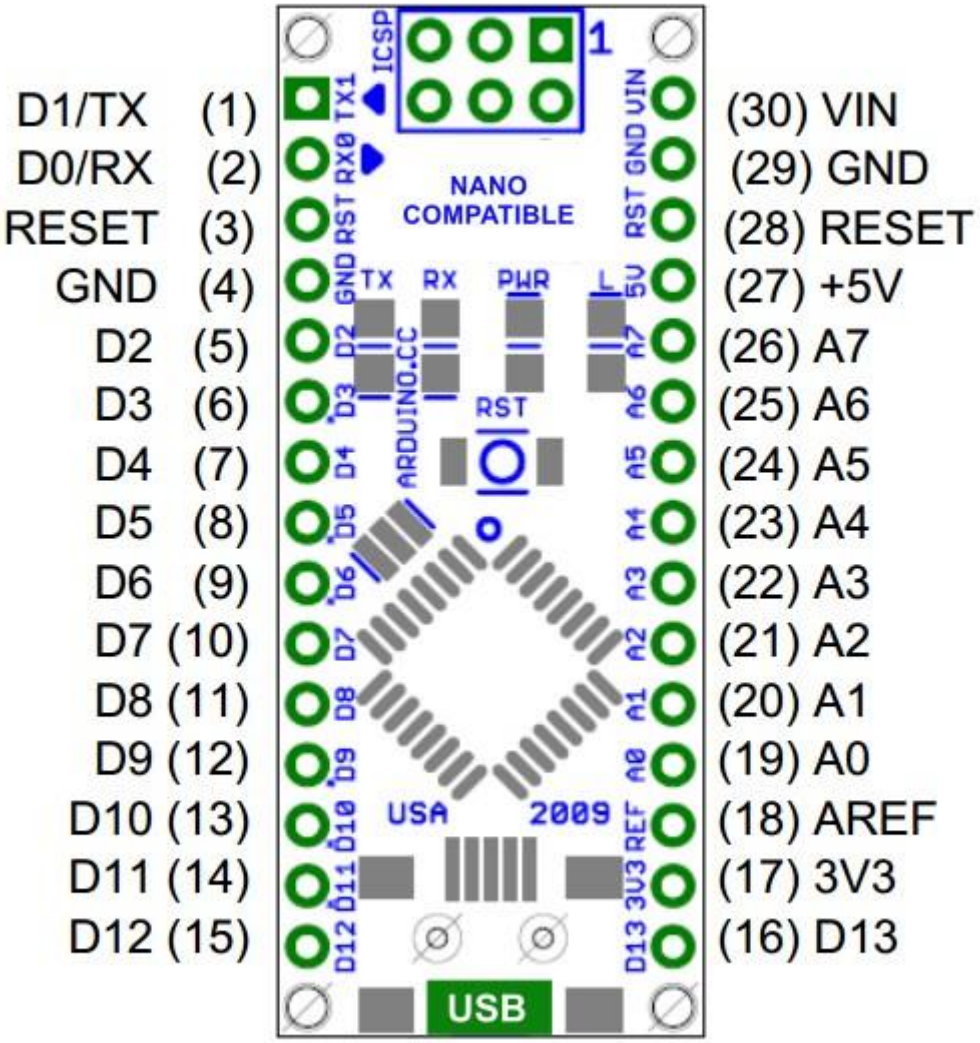
D1/TX (1)
D0/RX (2)
RESET (3)
GND (4)
D2 (5)
D3 (6)
D4 (7)
D5 (8)
D6 (9)
D7 (10)
D8 (11)
D9 (12)
D10 (13)
D11 (14)
D12 (15)
(30) VIN
(29) GND
(28) RESET
(27) +5V
(26) A7
(25) A6
(24) A5
(23) A4
(22) A3
(21) A2
(20) A1
(19) A0
(18) AREF
(17) 3V3
(16) D13
ICSP
1
TX1
RX0
RST
GND
D2
D3
D4
D5
D6
D7
D8
D9
D10
D11
D12
VIN
GND
RST
5V
A7
A6
A5
A4
A3
A2
A1
A0
REF
3V3
D13
NANO
COMPATIBLE
TX
RX
PWR
L
ARDUINO.CC
RST
USA
2009
USB

回路図表示

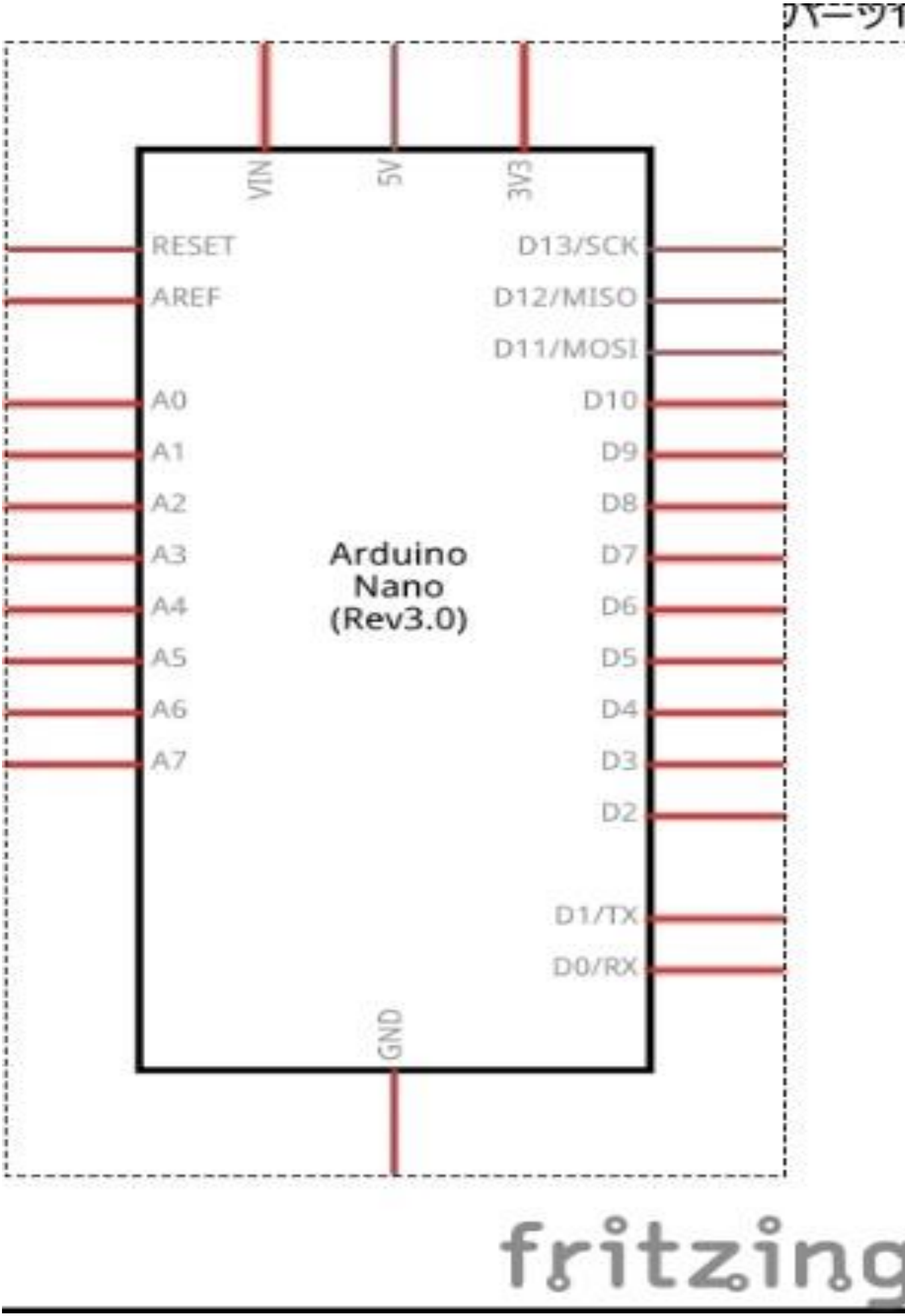
VIN
5V
3V3
RESET
AREF
A0
A1
A2
A3
A4
A5
A6
A7
D13/SCK
D12/MISO
D11/MOSI
D10
D9
D8
D7
D6
D5
D4
D3
D2
D1/TX
D0/RX
GND
Arduino
Nano
(Rev3.0)
fritzing